gem. Designstand v. 05.09.2024
HWE1772006302

Index	Anzahl	Aenderungen	Datum	Name	gepr.	freig.
a	1	Kontur geändert	16.09.2024	TKuD	-	-

上海粲科
询价图纸

1:1

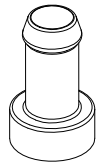

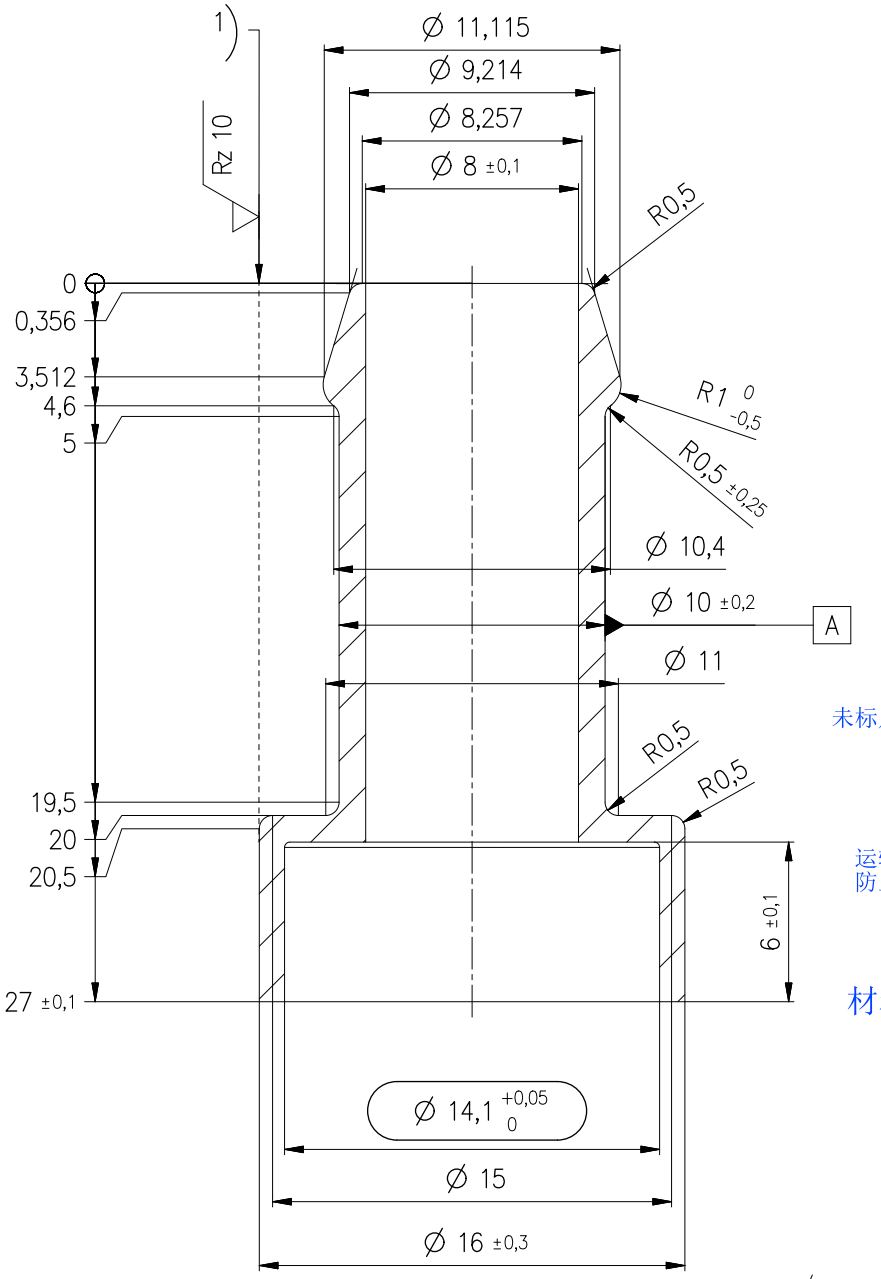

Pruefmerkmal 检验尺寸
Inspection feature

Rz 63

(Rz 10)

1）在此区域：- R最大 50um
- W（波形度）+R最大 = 最大 100um 波长最小 5mm
- 不允许纵向划痕
- 允许椭圆度：0.2mm

1) In diesem Bereich: - Rmax. 50 µm
- W (Welligkeit) +Rmax. = max. 100 µm Wellenlänge min. 5 mm
- Keine Längsriefen zulässig
- zulässige Unrundheit: 0,2 mm

1) In this range: - Rmax. 50 µm
- W (waviness) +Rmax. = max. 100 µm Wavelength min. 5 mm
- No longitudinal grooves permissible
- Permissible out-of-roundness: 0.2 mm

未标尺寸几何见3D图

Unbemasste Geometrie siehe 3D-Datensatz

Non-dimensioned geometry acc. to 3D data

无油、油脂
无切屑
无杂质

Material:
EN 10088-3 - X8CrNiS18-9 (1.4305)

Material:
EN 10088-3 - X8CrNiS18-9 (1.4305)

运输和仓储过程中
防止水和杂质进入

Oel- und fettfrei
frei von losen Spänen
Frei von Verunreinigungen

Oil and fat free
free from loose chips
Free of impurities

Bei Transport und Lagerung
gegen Eindringen von Wasser
und Schmutz geschützt

During transport and storage
against ingress of water
and dirt protected

材料：1.4305

Allgemeintoleranzen: DIN ISO 2768-1 mK / Elastomerteile DIN 7715 M3			Form- und Lagetoleranzen: DIN EN ISO 1101 / DIN ISO 8015
Werkstückkanten: DIN ISO 13715 +0,3 -0,3		erstellt:	freigegeben:	Oberflächen: DIN EN ISO 1302
	Datum:	28.08.2024		Oberflächennachbehandlung / Härte : Gewicht:
	Name:	TKuD		
CAD-System Änderungen nur in CAD	一般公差：DIN ISO 2768-1 mK 弹性体组件：DIN 7715 M3 工件边缘：DIN ISO 13715 形位公差：DIN EN ISO 1101/DIN ISO 8015 表面：DIN EN ISO 1302			Benennung: Stutzen D14/10 Spigot D14/10 — Maßstab: 5:1 — Format: A3
gehört zu Inventar-Nr.: 23-004	Artikel-Nr.: -			Zeichnungs-Nr.: ET039863 — Blatt 1 von 1

注意：中文翻译只是作为参考，如果出现争议，请以原文为准。接收图纸方必须严格遵守保密协议，防止任何人泄密。不管这些信息是书面、口头的，电子的或者任何其它形式。该条款适应于任何有利益相关的其它公司或个人，如违反保密条款，或者披露机密信息，将会因此而索赔、投诉！

The reproduction, distribution and utilization of this document as well as the communication of its contents toothers without express authorization is prohibited. Offenders will be held liable for the payment of damages. All rights reserved in the event of the grant of a patent, utility model or design.

Weitergabe sowie Vervielfältigung dieses Dokuments, Verwertung und Mitteilung seines Inhalts sind verboten, soweit nicht ausdrücklich gestattet. Zuwiderhandlungen verpflichten zu Schadenersatz. Alle Rechte für den Fall der Patent-, Gebrauchsmuster- oder Geschmacksmustereintragung vorbehalten.

Ausdruck: 15.05.2017